Uszczelnienia kompaktowe

Proszę wybrać interesującą Państwa kategorię:
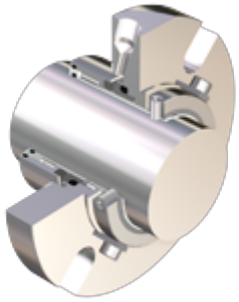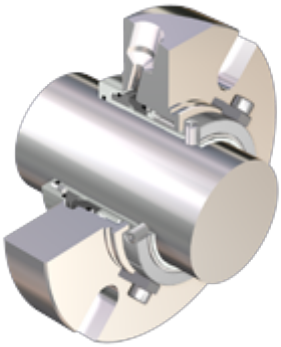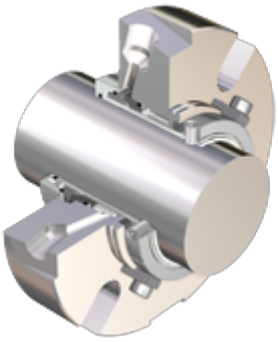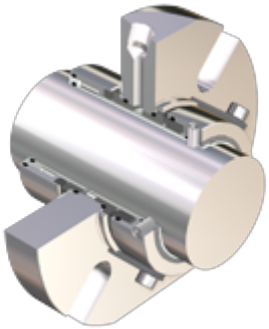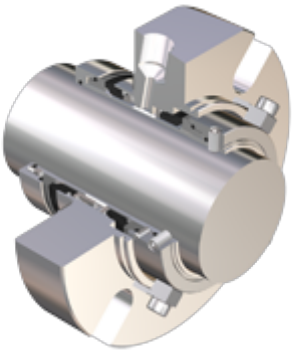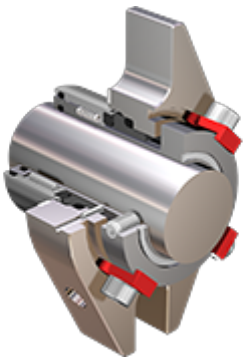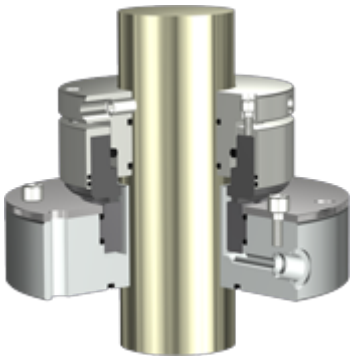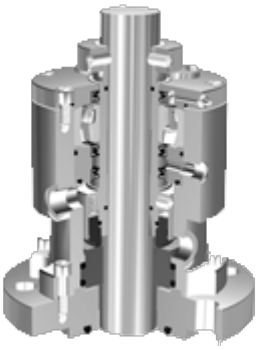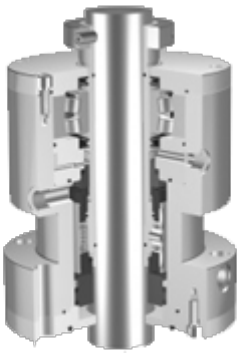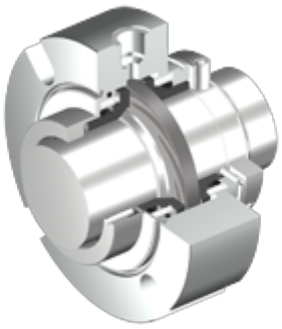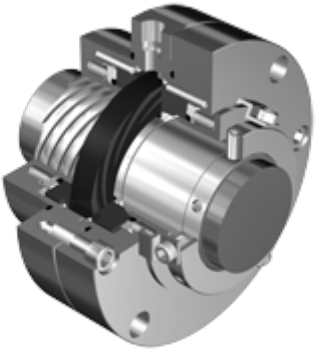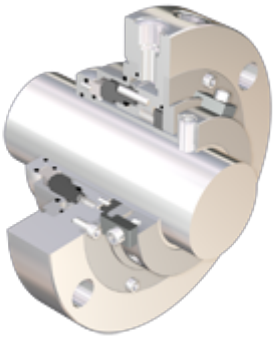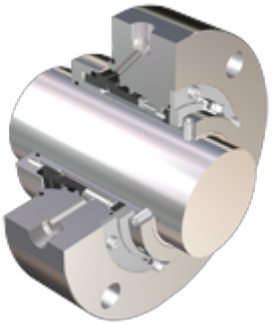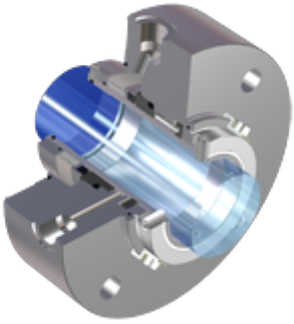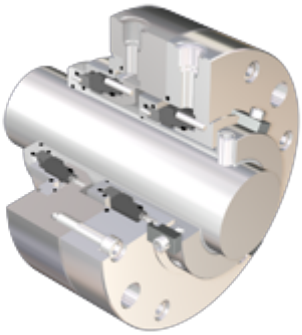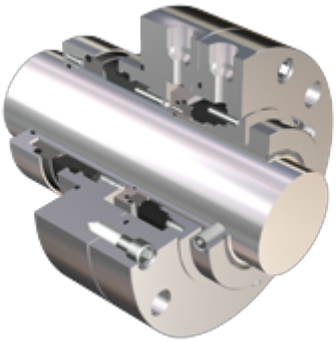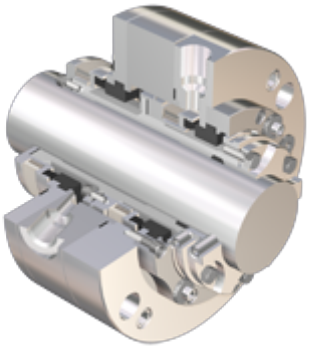
STANDARDOWE DO MIESZALNIKÓW GAZODYNAMICZNE Petrochemiczne (API)